Table de Radiologie

MANO RX32

CERTIFIÉE
CE MÉDICAL
93/42

Mano Médical
Medical equipment for veterinarians

www.manomedical.com • www.facebook.com/manomedical • www.linkedin.com/company/manomedical

Table de radiologie monobloc

- Compatible film et numérique (CR et DR)
- Écran tactile
- Programmation anatomique vétérinaire modifiable
- Plateau flottant 4 directions
  1500 x 745 mm (hauteur 775 mm)
  Également disponible en longueur 1800 (option)
- Amplitude de mouvement du plateau flottant :
  - 550 mm en latériel (275 mm x 2)
  - 360 mm en profondeur (180 mm x 2)
- Branchement sur prise standard 16A 220V
- Coupure automatique temporisée après 30 min. d'inactivité
- Encombrement
  - Au sol 1500 x 890 x 1930 mm
  - Avec débattements : 2050 x 1070 x 1930 mm

Détails techniques

Puissance	32 kW
Fréquence	100 kHz
kV maximum	125 kV
mA maximum	426 mA
Double foyer à anodes tournantes	0,6 mm et 1,3 mm
Variation kV	1 kV
Mode opératoire	Sélection des kV et mAs Affichage automatique de temps et valeur d'exposition avant chaque tir
Programmation anatomique	Possibilité d'enregistrer jusqu'à 240 examens (saisie du type d'examen, des kV et des mAs)
Fonctionnement	écran couleur tactile incluant un clavier pour l'enregistrement des valeurs
Mise hors tension	Coupure automatique temporisée après 30 minutes d'inactivité
Déclenchement	Par pédale en 2 temps
Alimentation	220 V - Monophasé

Mano Médical
Medical equipment for veterinarians

15, rue du Noroît
22100 Taden - France
Tel. +33 (0)2 96 85 86 76

welcome@manomedical.com

www.manomedical.com

Mano RX32

POUR UNE GESTION SIMPLE ET EFFICACE DE VOS CLICHÉS RADIOS !

Solution bidirectionnelle

Programmez vos constantes depuis votre PC d'acquisition grâce au logiciel **ManoVet** fourni avec notre capteur plan **Mano DR Imaging.**

Solution de radiologie numérique Mano Médical

- Capteur plan DR Imaging
  - Capteur plan silicium CSI
  - 2 tailles : 40 x 40 et 43 x 43 cm
- Logiciel d'acquisition et d'analyse ManoVet
  - Version **STANDARD** intégrant toutes les fonctionnalités essentielles pour un travail de qualité
  - Version **PREMIUM** intégrant des fonctionnalités avancées pour des besoins plus spécifiques
  - **Mini PACS Mano Médical** pour accéder en salle de consultation aux images réalisées en radiologie et disposer des mêmes outils

Mano Médical

Medical equipment for veterinarians

Table de rayons X Mano RX32

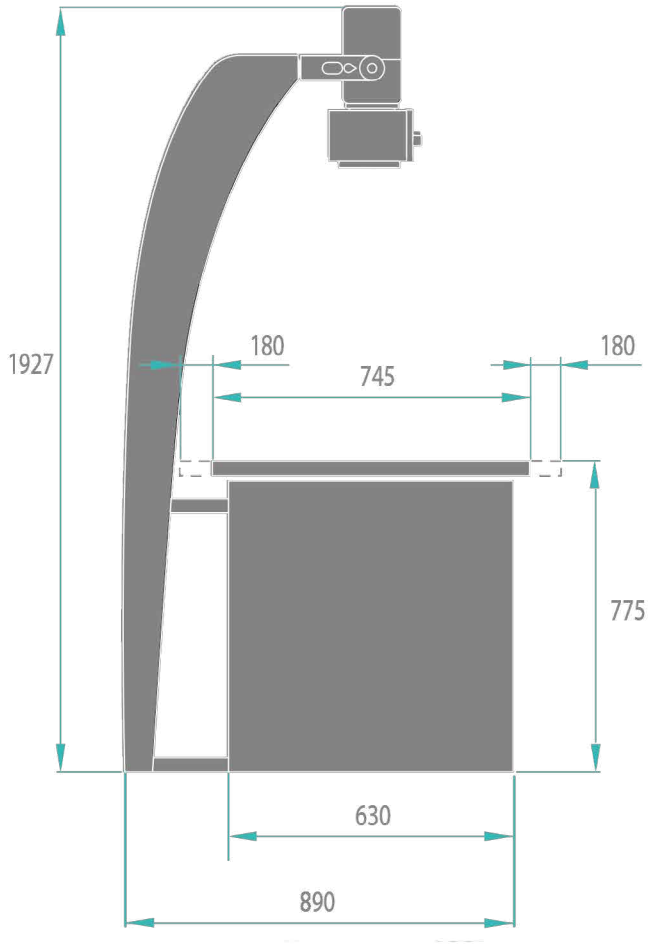

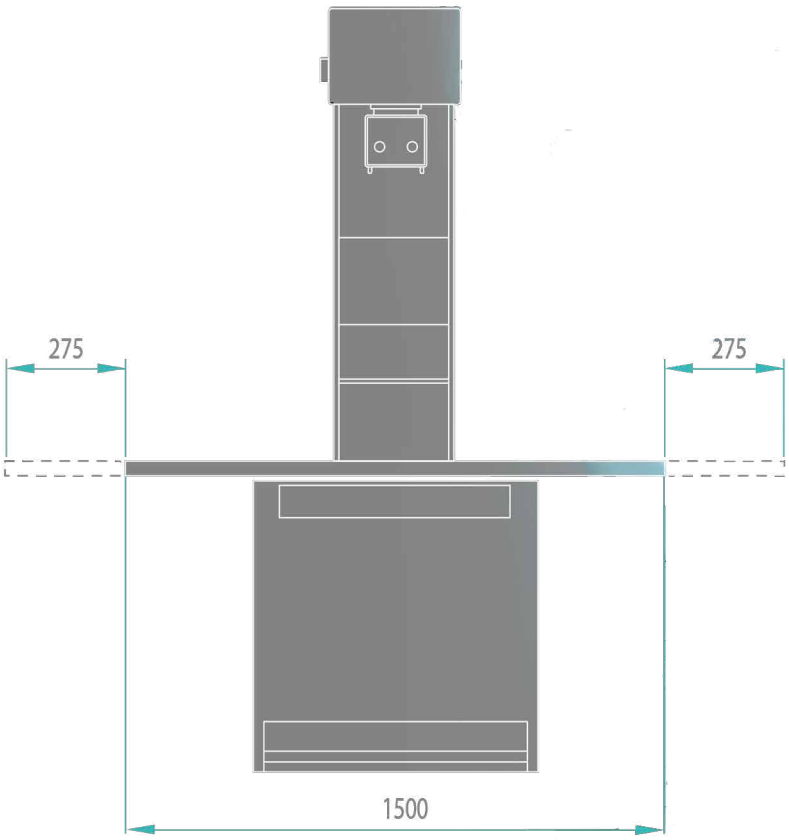

Le saviez-vous ?

Votre générateur de rayons X doit être certifié **NF C 74100** ou **CE Médical.**
Retrouvez le détail de la réglementation sur **www.manomedical.com/fr/blog.**

UNE SOLUTION SIMPLE ET CLAIRE POUR VOUS ÉQUIPER

MAD/ by Mano Médical

- Garantie totale
- Pas d'investissement
- Zéro immobilisation
- Une gestion optimale de vos coûts par acte

Contactez-nous pour une étude personnalisée au **02 96 85 86 76**

Mano Médical
Medical equipment for veterinarians

15, rue du Noroît
22100 Taden - France
Tel. +33 (0)2 96 85 86 76

welcome@manomedical.com

www.manomedical.com